Arquitectura en Aluminio
a la vanguardia del diseño

Aluminium Architecture
At the Vanguard of Design

www.alugom.com

Oficinas centrales Grupo Alugom. Móstoles. Madrid

Una empresa lider

El GRUPO ALUGOM es uno de los más importantes productores de perfiles y sistemas de aluminio, y desarrolla desde la fabricación hasta la distribución de este metal, abarcando todas las operaciones intermedias, tales como el tratamiento superficial, el mecanizado y ensamblado de perfiles. Para llevar a cabo todo ello, cuenta con diversas empresas especializadas en cada una de las fases del proceso, implantadas en todo el territorio nacional.

A leader company

ALUGOM GROUP is one of the most important producers of aluminium profiles and systems, and develops from manufacturing to distribution of this metal, covering all intermediate operations such as surface treatment, machining and assembly profiles. To accomplish all this ALUGOM counts with different companies specialized in each phase of this process, established in the whole national territory.

Una empresa líder
A leader company

CENTRAL:
C/ Puerto de Navacerrada 27 28935 Móstoles - Madrid-
Tef.: 91 6164727 Fax : 91 6165750
e-mail alugom@alugom.com

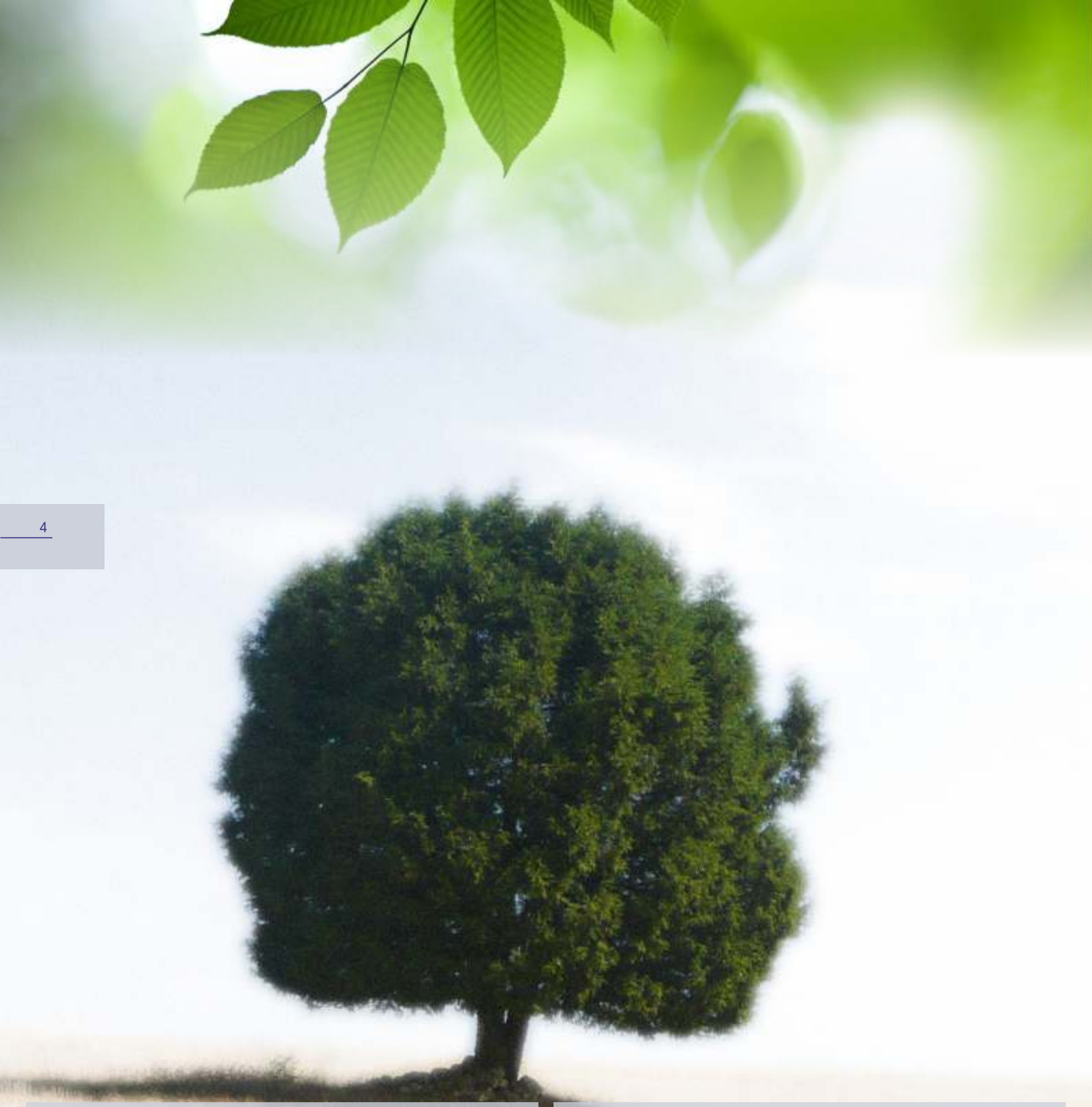

Eficiencia Energética

Considerando aspectos primordiales hoy en día dentro del sector de la construcción, como la globalidad, nuevas tecnologías, gestión de la diversidad, etc., y focalizando sus esfuerzos en conseguir lograr una mejora energética integrada de los edificios, el Grupo Alugom se compromete directamente con dicho ahorro, generando nuevas soluciones a través del impulso a la investigación y el desarrollo de nuevas técnicas, innovando nuevos productos y servicios que contribuyan a la reducción de la demanda energética. Siendo el respeto por el medio ambiente el pilar fundamental en la estrategia del grupo.

Energy Efficiency

Taking into consideration today's fundamental aspects within the construction sector, like globalization, new technologies, diversity management etc., and focusing its efforts on achieving an integrated energy improvement in the buildings, ALUGOM Group commit itself directly with this energy savings, generating new solutions through the impetus to the research and development of the new technologies, innovating new products and services that contribute to the reduction of the energy demand. The main pillar in the strategy of the group is the respect for the environment.

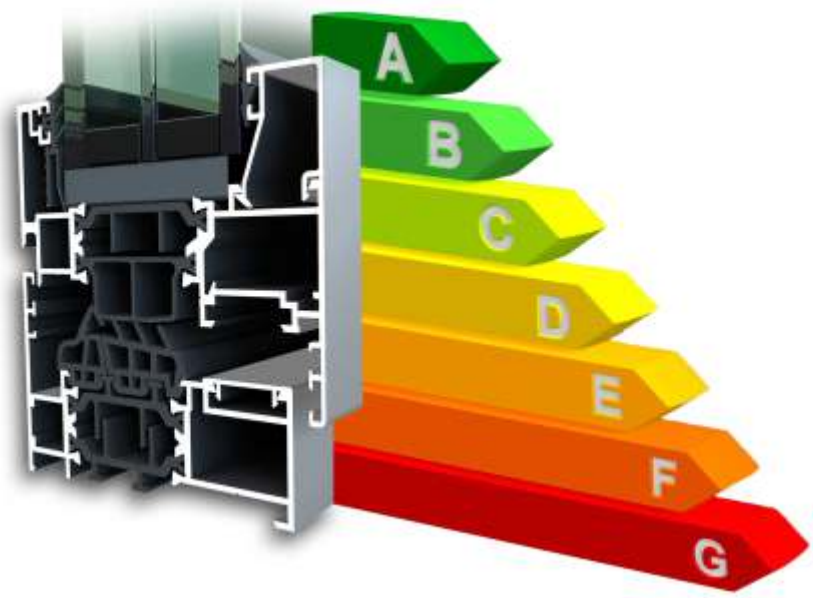

Eficiencia energética
Energy efficiency

Calidad Alugom

Gestionar y controlar todo el proceso productivo para la realización de perfiles y sistemas de aluminio, con más de 50.000 m^2 permite al Grupo Alugom ofrecer los más altos estándares de calidad en todas sus líneas de producto, contando con las mejores certificaciones de calidad disponibles en el mercado Europeo, obteniendo resultados con los máximos niveles de prestaciones.

Quality Alugom

Managing and control of the entire process of producing aluminium profiles and systems, with more than 50,000 m^2, allows the Alugom Group to offer the highest standards of quality in all its product lines, with the best available quality certification in the European market, obtaining results with the highest levels of performance.

LICENCIA Nº 401

LICENCIA Nº ES-0007F

Calidad Alugom
Quality Alugom

Sistemas de carpintería realizados con poliamidas de

TECHNOFORM BAUTEC

INDICE

Grupo Alugom, una empresa Lider ____ 3

- Eficiencia energética ____ 5
- Calidad Alugom ____ 6

Sistemas de Muro Cortina ____ 9

- M. Cortina AL-50 Intercalario *(Estructural)* ____ 10
- M. Cortina AL-50 Tapeta ____ 12
- M. Cortina AL-50 E *(Estructural)* ____ 14

- Sistemas Abisagrados ____ 17
- Sistemas Correderas ____ 27
- Manillas Alugom ____ 35
- Sistemas Varios ____ 37
  - Composite ____ 39
  - Parasoles ____ 41
- Resumen ensayos ____ 42
- Soporte Informático ____ 45
- Servicios Grupo Alugom ____ 46

Hotel Meliá Alto Aragón. Formigal. Huesca.

Fundación Asilo, Torrelavega, Cantabria.

Muro Cortina

El Grupo Alugom propone dos sistemas de Muro cortina, pudiendo con ellas fabricar hasta cuatro tipos de fachada diferentes: con el sistema AL-50 intercalario es posible realizar fachadas de silicona estructural, con tapeta y mixtos. Mientras que el sistema AL-50 E es únicamente estructural pero con bastidor perimetral.
Todos estos sistemas de fachadas ligeras disfrutan de unas óptimas características resistentes.

Curtain Wall

Alugom Group offers two systems for Wall Curtain which allow the manufacturing of up to four different façades: Spacer AL-50 system: makes it possible to create façades made of structural silicone, with cover or mixed systems. Whereas AL-50 E system is only structural although it has a perimeter frame. Any of these light façade Systems has optimum hardwearing characteristics.

Muros Cortina
Curtain Wall

Complejo Industrial. Algete

AL-50 Intercalario

Muro Cortina estructural de sistema de perfil intercalario y llaga de silicona, creado dentro de un contexto de diseño sostenible e innovador, que reduce al mínimo su impacto visual. Realizado con montantes y travesaños coplanares que garantizan grandes inercias.

Spacer AL-50

Structural Wall Curtain with a spacer frame system and silicone groove; it is created within a context of innovative and sustainable design which reduces the visual impact to a minimum. They are built with co-planar mullions and transoms which ensure great inertia.

Oficina Municipal. Alcantarilla. Murcia

Sistema estructural

Fachada vertical de silicona estructural con perfil intercalario.
Montantes y travesaños de 50 mm. de sección vista.

Profundidad Motantes : ..... desde 50 hasta 225 mm.
Profundidad Travesaños : ..... desde 53,5 hasta 228,5 mm.

Peso máximo de bastidor fijo : ..... 400 Kg.
⚠ Peso máximo de bastidor proyectante : ..... 155 Kg.
⚠ Dimensión máxima de bastidor en aperturas proyectantes :
1.875 mm. *anchura* x ... 2.100 mm. *altura*

Vidrio: .....desde 28,0 hasta 36 mm.
Posibilidad de colocación de vidrios monolíticos y paneles ciegos.

⚠ *Pesos y dimensiones máximas expresadas en base a una tabla de medidas propia del herraje. Consultar para cada cerramiento concreto.*

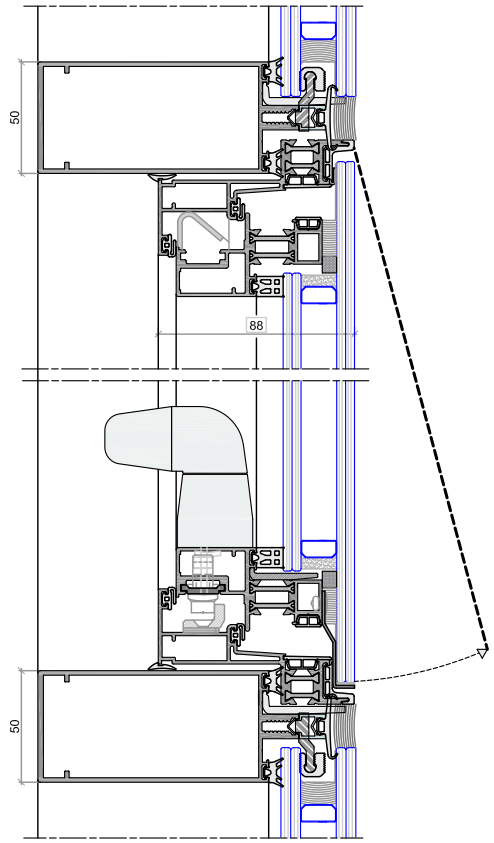

Especificaciones técnicas

Permeabilidad al aire partes de la fachada * *UNE EN 12153*	CLASE AE
Estanqueidad al agua bajo presión estática * *UNE EN 12155*	CLASE RE 1500
Resistencia a la carga del viento * *UNE EN 12179*	APTO (1500 Pa)
Cargas vivas horizontales * *UNE EN 1991-1-1*	APTO
Resistencia al impacto ** *UNE EN 14019*	I 4
Prestaciones Acústicas * *UNE EN ISO 140-3, EN 717-1*	36 (-3;-6) dB

* *Probeta de 2750 x 6250. Montantes de 50 x 125 y travesaños de 50 x 50 y vidrio 6/16/3.3.2*
** *Probeta de 2370 x 2370.*

Sistemas de carpintería realizados con poliamidas de TECHNOFORM BAUTEC

Centro de Procesamiento de datos INDRA. Madrid

Centro comercial Ikea. Sabadell

AL-50 Tapeta

Muro Cortina de tapeta frontal vista, con posibilidad de integrar en el sistema diferentes tapetas de distintos diseños, en función de los requerimientos estéticos de cada situación arquitectónica.
Realizado con montantes y travesaños coplanares que garantizan grandes inercias.

Cover AL-50

Wall Curtain with in sight front cover. It gives you the possibility of integrating different designs of covers, depending on the aesthetic needs of each architectural situation.
They are built with co-planar mullions and transoms which ensure great inertia.

Muro Cortina AL-50

Sistema Tapeta

Nave de Oficinas. Getafe. Madrid

Fachada vertical con tapeta vista.
Montantes y travesaños de 50 mm. de sección vista.

Profundidad Motantes : .... desde 50 hasta 225 mm.
Profundidad Travesaños : .... desde 53,5 hasta 228,5 mm.

Peso máximo de bastidor fijo : .... 400 Kg.
⚠ Peso máximo de bastidor proyectante : .... 155 Kg.
⚠ Dimensión máxima de bastidor en aperturas proyectantes :
1.875 mm. *anchura* x ... 2.100 mm. *altura*

Vidrio: ....desde 8,0 hasta 43 mm.
Posibilidad de colocación de vidrios monolíticos y paneles ciegos.

⚠ *Pesos y dimensiones máximas expresadas en base a una tabla de medidas propia del herraje. Consultar para cada cerramiento concreto.*

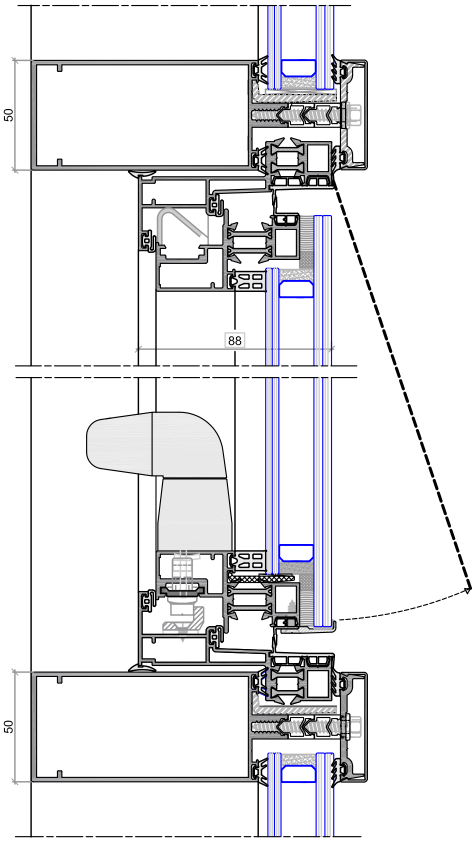

Especificaciones técnicas

Permeabilidad al aire partes de la fachada * *UNE EN 12153*	CLASE AE
Estanqueidad al agua bajo presión estática * *UNE EN 12155*	CLASE RE 1050
Resistencia a la carga del viento * *UNE EN 12179*	APTO (1500 Pa)
Cargas vivas horizontales * *UNE EN 1991-1-1*	APTO
Resistencia al impacto ** *UNE EN 14019*	I 4
Prestaciones Acústicas * *UNE EN ISO 140-3, EN 717-1*	33 (-1;-4) dB

* *Probeta de 2750 x 6250. Montantes de 50 x 125 y travesaños de 50 x 50 y vidrio 6/16/3.3.2*
** *Probeta de 2370 x 2370.*

Sistemas de carpintería realizados con poliamidas de TECHNOFORM BAUTEC

Centro nacional de tecnologías de hidrogeno y pilas de combustible. Puerto Llano, Ciudad Real.

Hotel Meliá Alto Aragón. Formigal. Huesca.

AL-50-E

Sistema de Muro Cortina estructural realizado mediante bastidor perimetral y fosa abierta. Realizado con montantes y travesaños coplanares que garantizan grandes inercias.

AL-50-E

System of Structural Wall Curtain made with a perimeter frame and open groove.
It is built with co-planar mullions and transoms which ensure great inertia.

Sede empresarial. Barberá del Vallés. Barcelona.

Sistema Estructural

Fachada vertical estructural con bastidor perimetral.
Montantes y travesaños de 50 mm. de sección vista.

Profundidad Montantes : ..... desde 50 hasta 175 mm.
Profundidad Travesaños : ..... desde 53,5 hasta 128,5 mm.

Peso máximo de bastidor fijo : ..... 400 Kg.
⚠ Peso máximo de bastidor proyectante : ..... 155 Kg.
⚠ Dimensión máxima de bastidor en aperturas proyectantes :
1.875 mm. *anchura* x ... 2.100 mm. *altura*

Vidrio: .....desde 8,0 hasta 43 mm.
Posibilidad de colocación de vidrios monolíticos y paneles ciegos.

⚠ *Pesos y dimensiones máximas expresadas en base a una tabla de medidas propia del herraje. Consultar para cada cerramiento concreto.*

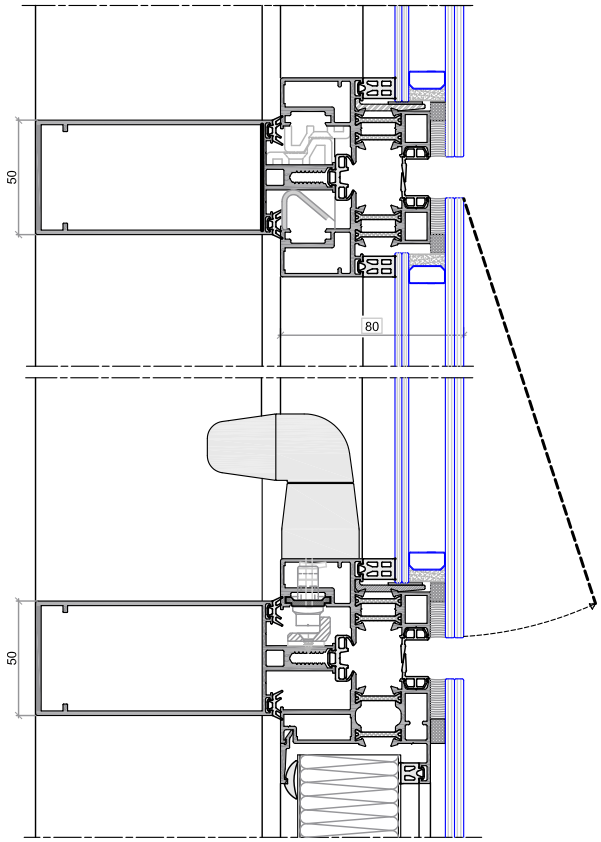

Especificaciones técnicas

Permeabilidad al aire partes de la fachada * *UNE EN 12153*	CLASE AE
Estanqueidad al agua bajo presión estática * *UNE EN 12155*	CLASE R5
Resistencia a la carga del viento * *UNE EN 12179*	APTO (1600;-1200 Pa)
Cargas vivas horizontales * *UNE EN 1991-1-1*	APTO
Resistencia al impacto ** *UNE EN 14019*	E3 - I3
Prestaciones Acústicas * *UNE EN ISO 140-3, EN 717-1*	34 (-1;-4) dB

* *Probeta de 2750 x 6250. Montantes de 50 x 125 y travesaños de 50 x 50 y vidrio 6/16/3.3.2*
** *Probeta de 2370 x 2370.*

Sistemas de carpintería realizados con poliamidas de TECHNOFORM BAUTEC

Empresa Transcano. Barberá del Vallés. Barcelona.

Vivienda unifamiliar. Arroyomolinos, Madrid

Sistemas Abisagrados

La gran variedad de ventanas practicables que ofrece el Grupo Alugom, permite resolver cualquier sistema de cierre entre los diferentes espacios constructivos, con las mejores soluciones que precise cada requerimiento arquitectónico. Nuestros sistemas mantienen una óptima estética de diseño novedoso exigiendo los más altos grados de calidad, y con gran versatilidad en cada una de las series.

Hinged Systems

The wide variety of opening windows offering Alugom Group, solves any locking system between different building spaces, with the best solutions that requires each architectural context.
A novel design esthetics demanding the highest levels of quality and versatility in each series.

Sistemas ABISAGRADOS
HINGED Systems

ST-50 RPT

Carpintería practicable con Rotura de puente térmico.
Junta abierta con junta central.

Sección de marco: ..... 43 mm.
Sección de Hoja : ..... 50 mm.

Poliamida en cerco : ...Varillas de 14,8 mm. *(PA66 con fibra de vidrio).*
Poliamida en Hoja : ....Varillas de 14,8 mm. *(PA66 con fibra de vidrio).*

Apertura Practicable:
Peso por Hoja : 120 Kg. ①

Apertura Oscilo-Batiente:
Peso por Hoja : 130 Kg. ①

Posibilidad de apertura Oscilo-Batiente con Herraje Oculto:

Medidas máximas por hoja para todas las aperturas:
1.700 mm x 2.500 mm. ①

Galce Vidrio: .....desde 12,5 a 44,0 mm.

① *Consultar tablas de pesos y rangos de aplicación con el Dpto. Técnico-comercial.*

Especificaciones técnicas

Permeabilidad al aire * *UNE EN 1026 - EN 12207*	CLASE 4
Estanqueidad al agua * *UNE EN 1027 - EN 12208*	CLASE E1200
Resistencia al viento * *UNE EN 12211 - EN 12210*	CLASE C5
Transmitancia térmica ** *UNE EN ISO 10077-1*	1,6 W(m² K)
Aislamiento acústico *** *UNE EN 14351-1*	38 (-1 ; -5)dB
Capacidad para soportar cargas **** *UNE EN 14609*	APTO (350N)

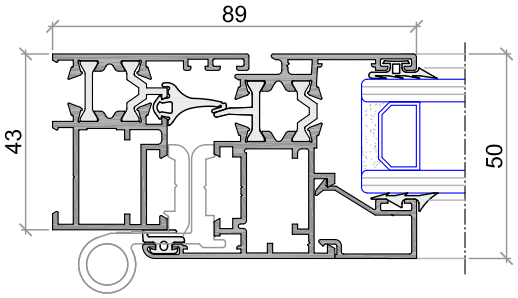

* *Ventana de 2 hojas de 1230 x 1480 mm.*
** *Ventana de 2 hojas de 1480 x 2180 mm; vidrio Uv: 1,0 W(m²K)*
*** *Ventana de 2 hojas de 1230 x 1480 mm.; vidrio Rw: 40 (-2;-6)*
**** *Ventana de 2 hojas con Fijo de 2320 x 2200 mm.*

Sistemas de carpintería realizados con poliamidas de TECHNOFORM BAUTEC

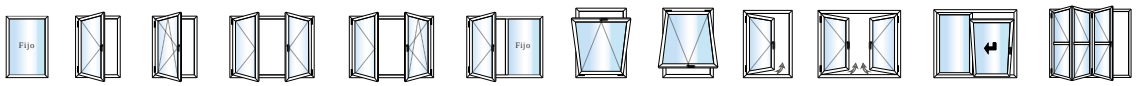

Edificio de viviendas. Andorra

ST-60 RPT-L

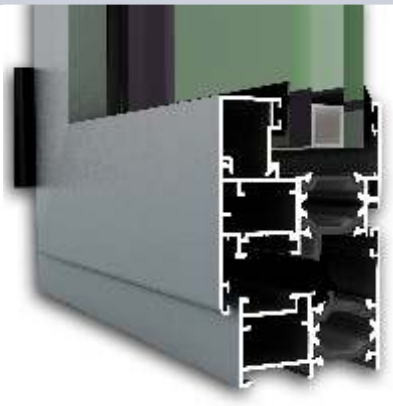

Carpintería practicable con Rotura de puente térmico.
Junta abierta con junta central.

Sección de marco: ..... 53 mm.
Sección de Hoja : ..... 60 mm.

Poliamida en cerco : ....Varillas de 24,8 mm. *(PA66 con fibra de vidrio).*
Poliamida en Hoja : .....Varillas de 24,8 mm. *(PA66 con fibra de vidrio).*

Apertura Practicable:
Peso por Hoja : 120 Kg.①

Apertura Oscilo-Batiente:
Peso por Hoja : 130 Kg.①

Apertura Oscilo-Batiente con Herraje Oculto:
Peso por Hoja : 170 Kg. ①

Medidas máximas por hoja para todas las aperturas:
1.700 mm x 2.500 mm. ①

Galce Vidrio: .....desde 10,5 a 54,0 mm.

① *Consultar tablas de pesos y rangos de aplicación con el Dpto. Técnico-comercial.*

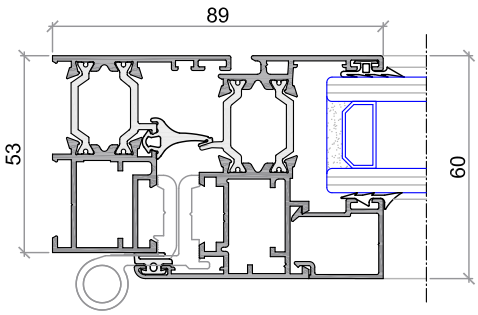

Especificaciones técnicas

Permeabilidad al aire * *UNE EN 1026 - EN 12207*	CLASE 4
Estanqueidad al agua * *UNE EN 1027 - EN 12208*	CLASE E1050
Resistencia al viento * *UNE EN 12211 - EN 12210*	CLASE C5
Transmitancia térmica ** *UNE EN ISO 10077-1*	1,6 W(m^2 K)
Aislamiento acústico *** *UNE EN 10140-2:2011*	39 (-2 ; -5)dB
Capacidad para soportar cargas * *UNE EN 14609*	APTO (350N)

* *Ventana de 2 hojas de 1230 x 1480 mm.*
** *Ventana de 2 hojas de 1230 x 1480 mm.; vidrio Uv: 1,0 W(m^2K)*
*** *Ventana de 2 hojas de 1230 x 1480 mm.; vidrio Rw: 2 Stadip 4+4 Silence/12/4*

Sistemas de carpintería realizados con poliamidas de TECHNOFORM BAUTEC

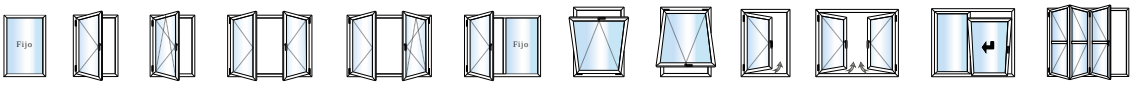

Hotel Villa de Sallent. Formigal. Huesca.

ST-60 RPT Canal 16

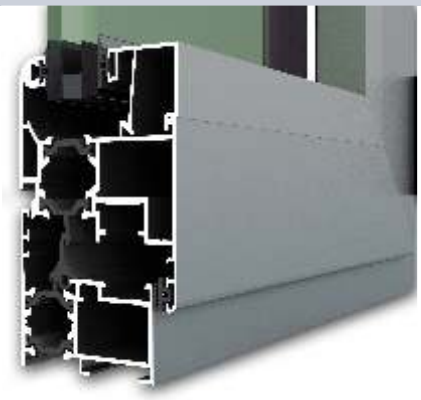

Carpintería practicable con Rotura de puente térmico.
Junta abierta con junta central.

Sección de marco: ..... 53 mm. *(PA66 con fibra de vidrio).*
Sección de Hoja : ..... 60 mm. *(PA66 con fibra de vidrio).*

Poliamida en cerco : .....Varillas de 20,0 mm.
Poliamida en Hoja : .....Varillas de 20,0 mm.

Apertura Practicable:
Peso por Hoja : 120 Kg. ①

Apertura Oscilo-Batiente:
Peso por Hoja : 80 Kg. ①

Medidas máximas por hoja para todas las aperturas:
1.300 mm x 2.400 mm. ①

Galce Vidrio: .....desde 8,0 a 38,5 mm.

① *Consultar tablas de pesos y rangos de aplicación con el Dpto. Técnico-comercial.*

Especificaciones técnicas

Permeabilidad al aire * *UNE EN 1026 - EN 12207*	CLASE 4
Estanqueidad al agua * *UNE EN 1027 - EN 12208*	CLASE E1500
Resistencia al viento * *UNE EN 12211 - EN 12210*	CLASE C5
Transmitancia térmica ** *UNE EN ISO 10077-1*	2,0 W(m² K)
Aislamiento acústico *** *UNE EN 14351-1*	38 (-1 ; -5)dB
Capacidad para soportar cargas **** *UNE EN 14609*	APTO (350N)

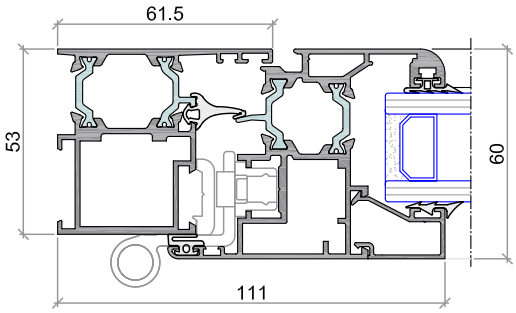

* *Ventana de 2 hojas de 1230 x 1480 mm.*
** *Ventana de 2 hojas de 1480 x 2180 mm; vidrio Uv: 1,0 W(m²K)*
*** *Ventana de 2 hojas de 1230 x 1480 mm.; vidrio Rw: 40 (-2;-6)*
**** *Ventana de 2 hojas de 1600 x 2335 mm.*

Sistemas de carpintería realizados con poliamidas de TECHNOFORM BAUTEC

Edificio de viviendas. Fuente del Saz. Madrid

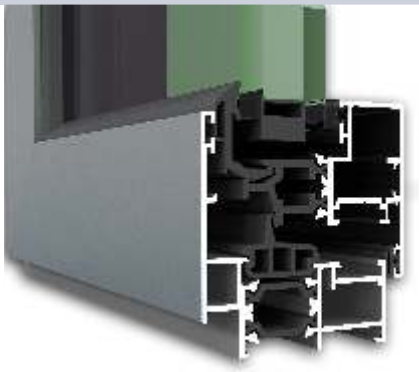

Carpintería practicable de Hoja Oculta con R.P.T.
Junta abierta con junta central.

Sección de marco: ..... 65 mm.
Sección de Hoja : ..... 65 mm.

Poliamida en cerco : .....Varillas de 24,8 mm. *(PA66 con fibra de vidrio).*
Poliamida en Hoja : .....Varillas de 29,5 mm. *(PA66 con fibra de vidrio).*

Apertura Practicable:
Peso por Hoja : 120 Kg. ①

Apertura Oscilo-Batiente:
Peso por Hoja : 130 Kg. ①

Posibilidad de apertura Oscilo-Batiente con Herraje Oculto:

Medidas máximas por hoja para todas las aperturas:
1.700 mm x 2.500 mm.

Galce Vidrio: .....desde 8,0 a 32,0 mm.

① *Consultar tablas de pesos y rangos de aplicación con el Dpto. Técnico-comercial.*

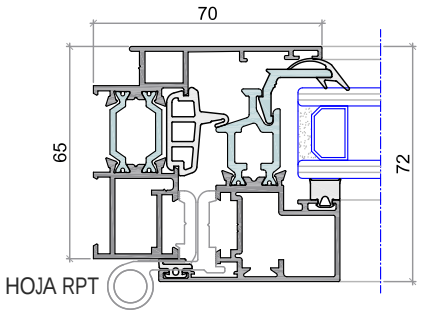

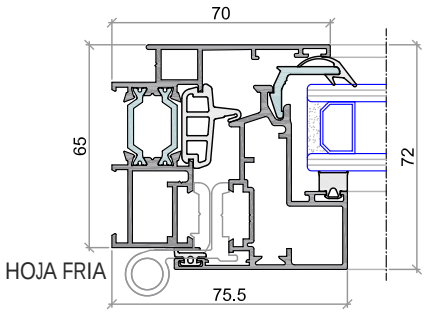

Especificaciones técnicas

Permeabilidad al aire * *UNE EN 1026 - EN 12207*	CLASE 4
Estanqueidad al agua * *UNE EN 1027 - EN 12208*	CLASE E750
Resistencia al viento * *UNE EN 12211 - EN 12210*	CLASE C5
Transmitancia térmica ** *UNE EN ISO 10077-1*	1,5 $W(m^2K)$
Aislamiento acústico *** *UNE EN 14351-1*	38 (-1 ; -5)dB

* *Ventana de 1 hoja con Fijo y refuerzo vertical de 2700 x 1500 mm.*
** *Ventana de 2 hojas de 1230 x 1480 mm.; vidrio Uv: 1,0 W(m^2K)*
*** *Ventana de 2 hojas de 1230 x 1480 mm.; vidrio Rw: 40 (-2;-6)*

Sistemas de carpintería realizados con poliamidas de TECHNOFORM BAUTEC

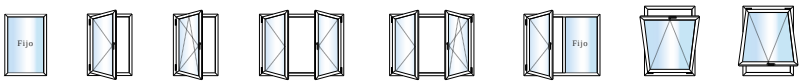

Embajada China. Madrid

ST-76 RPT

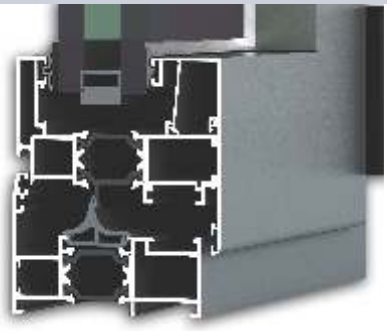

Carpintería practicable con Rotura de puente térmico.
Junta abierta con junta central.

Sección de marco: ..... 71 mm.
Sección de Hoja : ..... 76 mm.

Poliamida en cerco : .....Varillas de 24,8 mm. *(PA66 con fibra de vidrio).*
Poliamida en Hoja : .....Varillas de 24,8 mm. *(PA66 con fibra de vidrio).*

Apertura Practicable:
Peso por Hoja : 120 Kg. ①

Apertura Oscilo-Batiente:
Peso por Hoja : 130 Kg. ①

Apertura Oscilo-Batiente con Herraje Oculto:
Peso por Hoja : 170 Kg. ①

Medidas máximas por hoja para todas las aperturas:
1.700 mm x 2.500 mm. ①

Galce Vidrio: .....desde 7,5 a 54,5 mm.

① *Consultar tablas de pesos y rangos de aplicación con el Dpto. Técnico-comercial.*

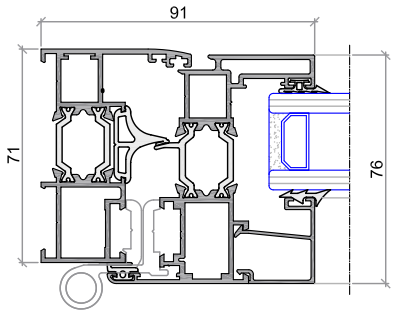

Especificaciones técnicas

Permeabilidad al aire * *UNE EN 1026 - EN 12207*	CLASE 4
Estanqueidad al agua * *UNE EN 1027 - EN 12208*	CLASE E1200
Resistencia al viento * *UNE EN 12211 - EN 12210*	CLASE C5
Transmitancia térmica ** *UNE EN ISO 10077-1*	1,6 $W(m^2 K)$
Aislamiento acústico *** *UNE EN 10140-2:2011*	39 (-2 ; -6)dB
Capacidad para soportar cargas * *UNE EN 14609*	APTO (350N)

* *Ventana de 2 hojas de 1230 x 1480 mm.*
** *Ventana de 2 hojas de 1480 x 2180 mm; vidrio Uv: 1,0 W(m²K)*
*** *Ventana de 2 hojas de 1230 x 1480 mm.; vidrio 2 Stadip 4+4 Silence/12/4*

Sistemas de carpintería realizados con poliamidas de TECHNOFORM BAUTEC

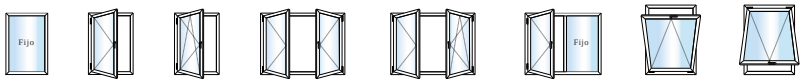

Edificio de oficinas. Madrid

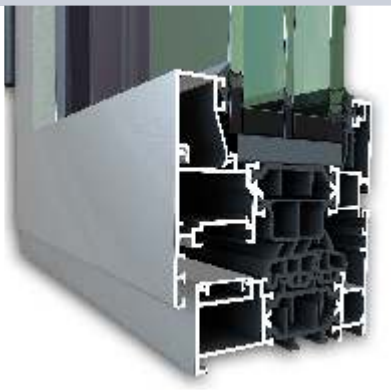

Carpintería practicable con Rotura de puente térmico.
Junta abierta con junta central.

Sección de marco: ..... 74 mm.
Sección de Hoja : ..... 81 mm.

Poliamida en cerco : .....Varillas de 34,0 mm. *(PA66 con fibra de vidrio).*
Poliamida en Hoja : .....Varillas de 37,0 mm. *(PA66 con fibra de vidrio).*

Apertura Practicable:
Peso por Hoja : 120 Kg. ①

Apertura Oscilo-Batiente:
Peso por Hoja : 130 Kg. ①

Apertura Oscilo-Batiente con Herraje Oculto:
Peso por Hoja : 170 Kg. ①

Medidas máximas por hoja para todas las aperturas:
1.700 mm x 2.500 mm. ①

Galce Vidrio: .....desde 25,5 a 59,5 mm.

① *Consultar tablas de pesos y rangos de aplicación con el Dpto. Técnico-comercial.*

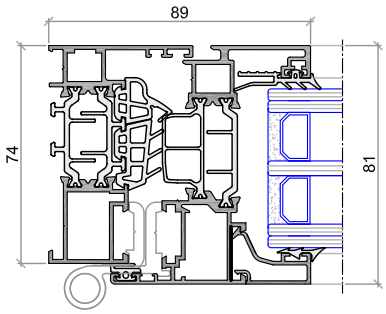

Especificaciones técnicas

Permeabilidad al aire * *UNE EN 1026 - EN 12207*	CLASE 4
Estanqueidad al agua * *UNE EN 1027 - EN 12208*	CLASE E1650
Resistencia al viento * *UNE EN 12211 - EN 12210*	CLASE C5
Transmitancia térmica ** *UNE EN ISO 10077-1*	1,3 W(m^2 K)
Aislamiento acústico *** *UNE EN 10140-2:2011*	44 (-1 ; -5)dB
Capacidad para soportar cargas * *UNE EN 14609*	APTO (350N)

* *Ventana de 2 hojas de 1230 x 1480 mm.*
** *Ventana de 2 hojas de 1230 x 1480 mm.; vidrio Uv: 1,0 W(m^2K)*
*** *Ventana de 2 hojas de 1230 x 1480 mm.; vidrio 6+6 Silence/24/4+4 Silence*

Sistemas de carpintería realizados con poliamidas de TECHNOFORM BAUTEC

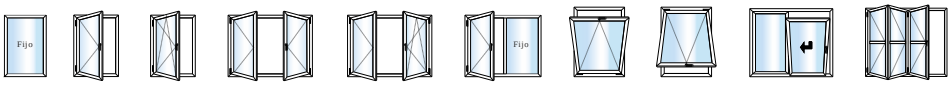

Edificio de viviendas. Alcalá de Henares. Madrid

S-NOBILE

Carpintería practicable mixta formada por perfilería de aluminio al exterior y molduras de madera noble al interior.

Sección de marco: ..... 62,5 mm.
Sección de Hoja : ..... 76,0 mm.

R.p.t. : Realizada mediante unas piezas aislantes que permite la dilatación independiente de ambos materiales.

Apertura Practicable:
Peso por Hoja : 120 Kg. ①

Apertura Oscilo-Batiente:
Peso por Hoja : 80 Kg. ①

Medidas máximas por hoja para todas las aperturas:
1.700 mm x 2.500 mm. ①

Galce Vidrio: .....para vidrios de 20-22 mm.

① *Consultar tablas de pesos y rangos de aplicación con el Dpto. Técnico-comercial.*

Especificaciones técnicas

Permeabilidad al aire * *UNE EN 1026 - EN 12207*	CLASE 4	
Estanqueidad al agua * *UNE EN 1027 - EN 12208*	CLASE E1200	
Resistencia al viento * *UNE EN 12211 - EN 12210*	CLASE C5	
Transmitancia térmica ** *UNE EN ISO 10077-1*	3,6 W(m² K)	
Aislamiento acústico * *UNE EN 14351-1*	31 (-1 ; -3)dB	
Capacidad para soportar cargas ***	*UNE EN 14609*	APTO (350N)

* *Ventana de 2 hojas de 1230 x 1480 mm.*
** *Ventana de 2 hojas de 1480 x 2180 mm; vidrio 4/12/4*
*** *Ventana de 2 hojas de 1600 x 2335 mm.; vidrio 4/12/4*

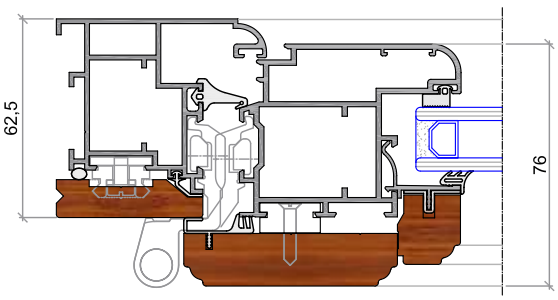

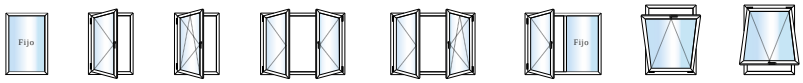

Vivienda unifamiliar. Villaviciosa de Odón. Madrid

STILO PUERTA

Carpintería de puerta practicable lisa al interior y al exterior.
Sistema de doble junta.

Sección de marco: ..... 53 mm.
Sección de Hoja : ..... 53 mm.

Peso por Hoja : 140 Kg.

Calce Vidrio: .....desde 4,0 a 38,0 mm.

Especificaciones técnicas

Reistencia al impacto de cuerpo blando * CLASE 5
UNE EN 1026 - EN 12207

* *Puerta de 2 hojas de 1600 x 2200 mm.*

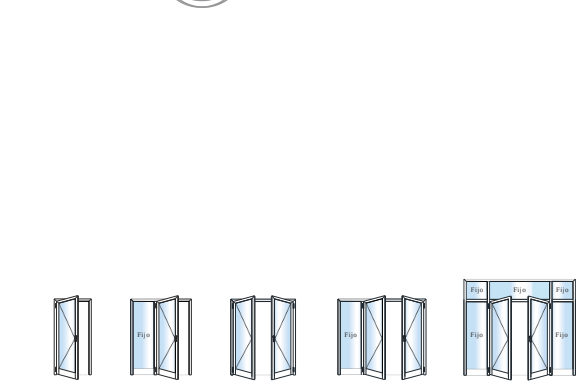

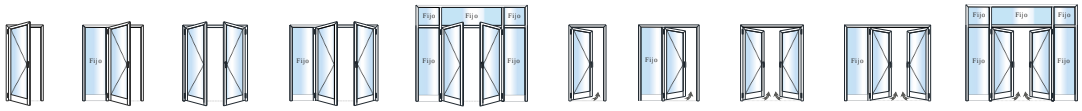

Pabellón Ferial Ciudad de Aracena. Huelva

Apartamento estudio . Italia

Sistemas Correderas

El Grupo Alugom presenta una extensa gama de carpinterías correderas que abarcan todas las posibilidades constructivas actuales con la máxima calidad. La excelencia estética y estructural, junto a la aplicación de las últimas tendencias y tecnologías convierten estos sistemas en un instrumento necesario para la integración en el urbanismo y la edificación, del cerramiento.

Sliding systems

The Alugom Group presents a wide variety of high quality sliders, which range all the existing construction possibilities. The aesthetic and structural excellence, as well as the implementation of the latest trends and technologies, make the systems a necessary tool to integrate the building finishing in the urban planning and in the building itself.

Sistemas CORREDERAS
SLIDING Systems

SILVER-65 RPT

Carpintería corredera con Rotura de puente térmico.

Sección de marco: ..... 65 mm.
Sección de Hoja : ..... 28 x 74,5 mm.

Poliamida en cerco : .....Varillas de 22,0 mm.
Poliamida en Hoja : .....Varillas de 24,0 mm.

Peso por Hoja : 120 Kg. por hoja *(2 tandem por hoja)*

Calce Vidrio: .....hasta 24 mm. de hueco

Especificaciones técnicas

Permeabilidad al aire * *UNE EN 1026 - EN 12207*	CLASE 3
Estanqueidad al agua * *UNE EN 1027 - EN 12208*	CLASE 7A
Resistencia al viento * *UNE EN 12211 - EN 12210*	CLASE C5
Transmitancia térmica ** *UNE EN ISO 10077-1*	2,7 $W(m^2 K)$
Aislamiento acústico *** *UNE EN ISO 140-3 - EN ISO 717-1*	31 (-1 ; -4)dB

* *Ventana de 2 hojas de 1230 x 1480 mm.*
** *Ventana de 2 hojas de 1480 x 2180 mm; vidrio Uv: 1,0 W(m^2K)*
*** *Ventana de 2 hojas de 1230 x 1480 mm.; vidrio 4-12-4*

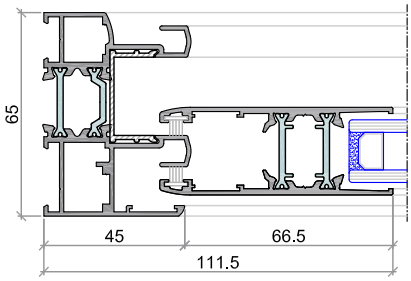

Sistemas de carpintería realizados con poliamidas de TECHNOFORM BAUTEC

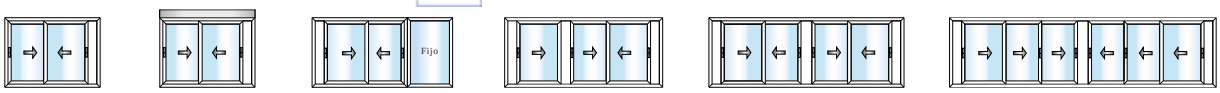

SILVER-76 RPT

Carpintería corredera con Rotura de puente térmico.

Sección de marco: ..... 80 mm.
Sección de Hoja : ..... 32 x 77 mm.

Poliamida en cerco : .....Varillas de 18,0 mm.
Poliamida en Hoja : .....Varillas de 25,0 mm.

Peso por Hoja : 180 Kg. por hoja *(2 tandem por hoja)*

Calce Vidrio: .....hasta 25 mm. de hueco

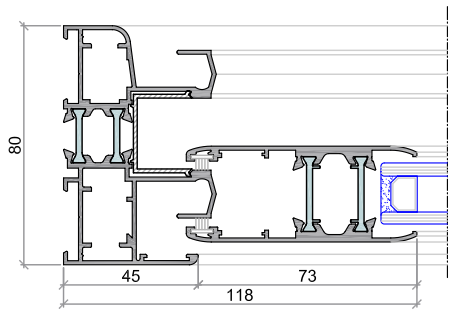

Especificaciones técnicas

Permeabilidad al aire * *UNE EN 1026 - EN 12207*	CLASE 3
Estanqueidad al agua * *UNE EN 1027 - EN 12208*	CLASE 7A
Resistencia al viento * *UNE EN 12211 - EN 12210*	CLASE C5
Transmitancia térmica ** *UNE EN ISO 10077-1*	2,9 W(m^2 K)
Aislamiento acústico *** *UNE EN ISO 140-3 - EN ISO 717-1*	30 (-1 ; -3)dB

* *Ventana de 2 hojas de 1230 x 1480 mm.*
** *Ventana de 2 hojas de 1480 x 2180 mm; vidrio Uv: 1,0 W(m^2K)*
*** *Ventana de 2 hojas de 1230 x 1480 mm.; vidrio 4-12-4*

Sistemas de carpintería realizados con poliamidas de TECHNOFORM BAUTEC

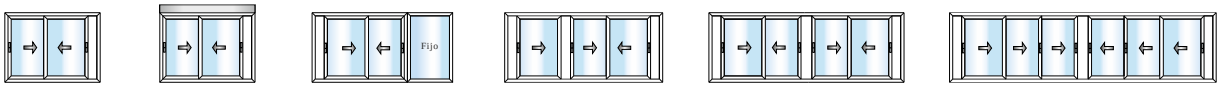

ALU GOS-S

Carpintería corredera semielevable con Rotura de puente térmico.

Sección de marco: ..... 106 mm.
Sección de Hoja : ..... 45 x 78 mm.

Poliamida en cerco : .....Varillas de 20,0 mm.
Poliamida en Hoja : .....Varillas de 32,0 mm.

Peso por Hoja : 200 Kg. por hoja

Calce Vidrio: .....hasta 37 mm. de hueco

GOS es una marca registrada de GSG International SpA

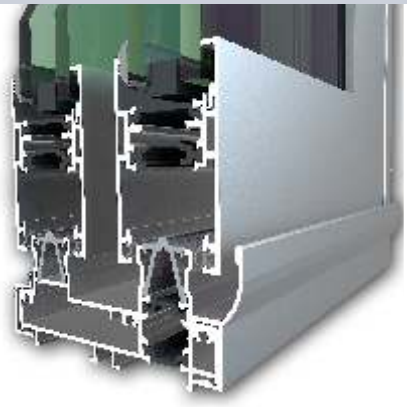

Especificaciones técnicas

Permeabilidad al aire * *UNE EN 1026 - EN 12207*	CLASE 3
Estanqueidad al agua * *UNE EN 1027 - EN 12208*	CLASE E750
Resistencia al viento * *UNE EN 12211 - EN 12210*	CLASE C5
Transmitancia térmica ** *UNE EN ISO 10077-1*	1,8 W(m^2 K)
Aislamiento acústico *** *UNE EN ISO 140-3 - EN ISO 717-1*	40 dB
Antiefracción *UNE ENV 1630:2000*	CLASE C2

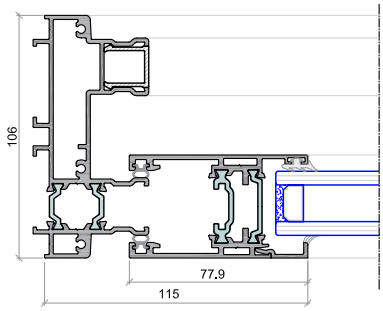

* *Ventana de 2 hojas de 1550 x 1585 mm.*
** *Ventana de 2 hojas de 2000 x 2180 mm; vidrio Uv: 1,0 W(m^2K)*
*** *Ventana de 2 hojas de 1230 x 1480 mm.; vidrio 6-6.1/15/4-4.1*

Sistemas de carpintería realizados con poliamidas de TECHNOFORM BAUTEC

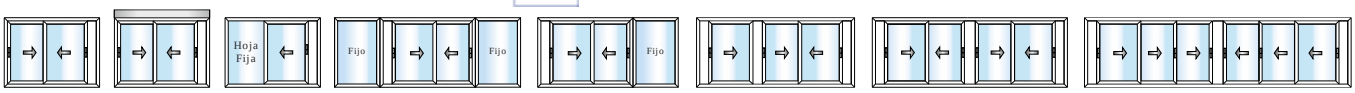

MATRA-110 RPT

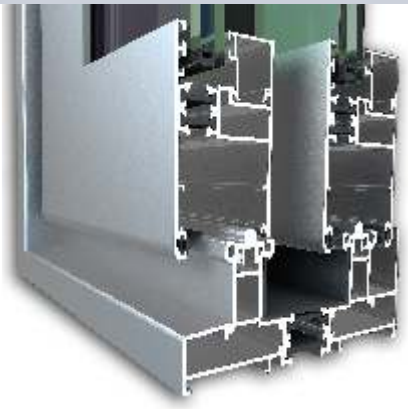

Carpintería corredera en linea y/o elevable con Rotura de puente térmico.

Sección de marco: ..... 110 mm.
Sección de Hoja : ..... 43 x 82,5 mm.

Poliamida en cerco : .....Varillas de 22,0 mm.
Poliamida en Hoja : .....Varillas de 14,8 mm.

Peso por Hoja : 200 Kg. por hoja

Calce Vidrio: .....hasta 37 mm. de hueco

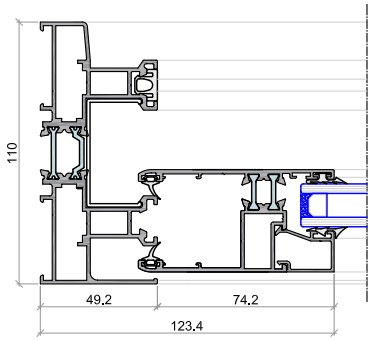

Especificaciones técnicas

Permeabilidad al aire * *UNE EN 1026 - EN 12207*	CLASE 3
Estanqueidad al agua * *UNE EN 1027 - EN 12208*	CLASE 7A
Resistencia al viento * *UNE EN 12211 - EN 12210*	CLASE C5
Transmitancia térmica ** *UNE EN ISO 10077-1*	3,0 $W(m^2 K)$
Aislamiento acústico *** *UNE EN 14351-1*	30 (-1 ; -2)dB

* *Ventana de 2 hojas de 1230 x 1480 mm.*
** *Ventana de 2 hojas de 1480 x 2180 mm; vidrio Uv: 1,0 W(m²K)*
*** *Ventana de 2 hojas de 1230 x 1480 mm.; vidrio Rw: 36 (-1;-4)*

Sistemas de carpintería realizados con poliamidas de TECHNOFORM BAUTEC

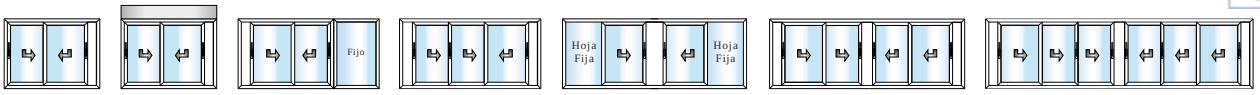

MATRA-135 RPT

Carpintería corredera en linea y/o elevable con Rotura de puente térmico.

Sección de marco: ..... 135 mm.
Sección de Hoja : ..... 53 x 100 mm.

Poliamida en cerco : .....Varillas de 24,8 mm.
Poliamida en Hoja : .....Varillas de 18,0 mm.

Peso por Hoja : 400 Kg. por hoja. *(Elevable con refuerzo)*

Calce Vidrio: .....hasta 47 mm. de hueco

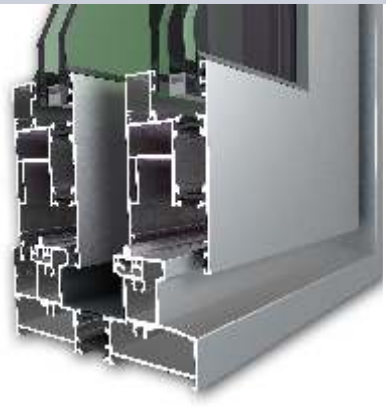

Especificaciones técnicas

Permeabilidad al aire * *UNE EN 1026 - EN 12207*	CLASE 3
Estanqueidad al agua * *UNE EN 1027 - EN 12208*	CLASE 8A
Resistencia al viento * *UNE EN 12211 - EN 12210*	CLASE C5
Transmitancia térmica ** *UNE EN ISO 10077-1*	3,0 $W(m^2 K)$
Aislamiento acústico * *UNE EN ISO 140-3 - EN ISO 717-1*	32 (-1 ; -4)dB

* *Ventana de 2 hojas de 1230 x 1480 mm.*
** *Ventana de 2 hojas de 1480 x 2180 mm; vidrio Uv: 1,0 W(m^2K)*

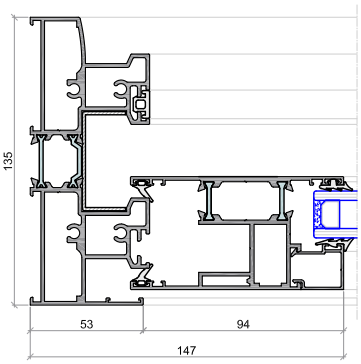

Sistemas de carpintería realizados con poliamidas de TECHNOFORM BAUTEC

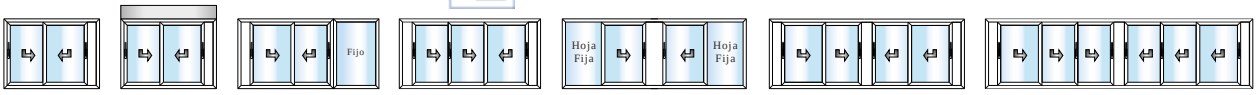

MATRA-135 MONOCARRIL

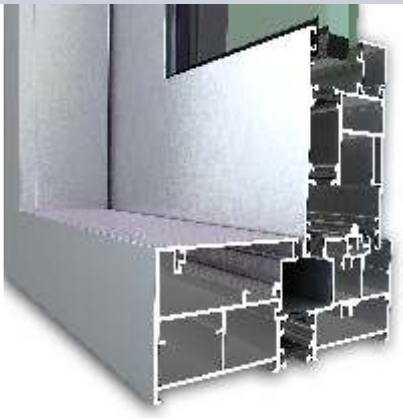

Carpintería corredera en linea y/o elevable y hoja fija, con Rotura de puente térmico.

Sección de marco: ..... 135 mm.
Sección de Hoja : ..... 53 x 100 mm.

Poliamida en cerco : .....Varillas de 20,0 mm.
Poliamida en Hoja : .....Varillas de 18,0 mm.

Peso por Hoja : 400 Kg. por hoja. *(Elevable con refuerzo)*

Calce Vidrio: .....hasta 47 mm. de hueco

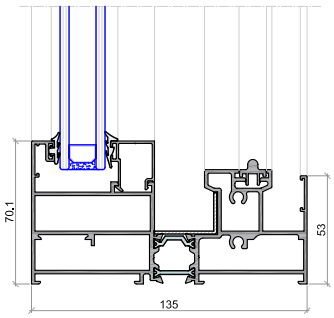

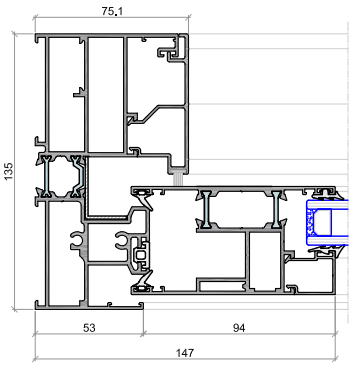

Especificaciones técnicas

Permeabilidad al aire * *UNE EN 1026 - EN 12207*	CLASE 4
Estanqueidad al agua * *UNE EN 1027 - EN 12208*	CLASE 6A
Resistencia al viento * *UNE EN 12211 - EN 12210*	CLASE C3
Transmitancia térmica ** *UNE EN ISO 10077-1*	3,0 W(m^2 K)
Aislamiento acústico *** *UNE EN 14351-1*	32 (-1 ; -4)dB

* *Ventana de 1 hoja con fijo lateral de 3000 x 2475 mm.*
** *Ventana de 2 hojas de 1480 x 2180 mm; vidrio Uv: 1,0 W(m^2K)*
*** *Ventana de 2 hojas de 1230 x 1480 mm.; vidrio 4-12-4*

Sistemas de carpintería realizados con poliamidas de TECHNOFORM BAUTEC

ESSENZA

Carpintería corredera todo vidrio con Rotura de puente térmico.

Sección de marco: ..... 108 mm.
Sección de Hoja : ..... 48 x 55 mm.

Poliamida en cerco : .....Varillas de 20,0 mm.
Poliamida en Hoja : .....Varillas de 17,0 mm.

Peso por Hoja : 300 Kg.

Calce Vidrio: ..... Varias composiciones de vidrio:
- Doble vidrio con cámara.
- Triple vidrio con doble cámara.

ESSENZA es una marca registrada de GSG International SpA

Especificaciones técnicas

Permeabilidad al aire * CLASE 4
UNE EN 1026 - EN 12207

Estanqueidad al agua ** CLASE E900
UNE EN 1027 - EN 12208

Resistencia al viento ** CLASE C4
UNE EN 12211 - EN 12210

Transmitancia térmica *** 1,4 W(m^2 K)
UNE EN ISO 10077-1

Aislamiento acústico **** 40 dB
UNE EN 14351-1

* *Ventana de 2 hojas de 2200 x 2370 mm.*
** *Ventana de 2 hojas de 4000 x 3000 mm*
*** *Con vidrio especial templado y bajo emisivo con gas incorporado, Uv: 0,8 W(m^2K)*
**** *En función del vidrio utilizado.*

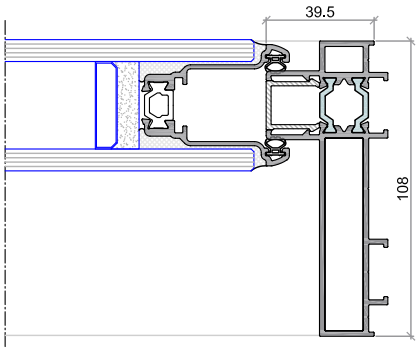

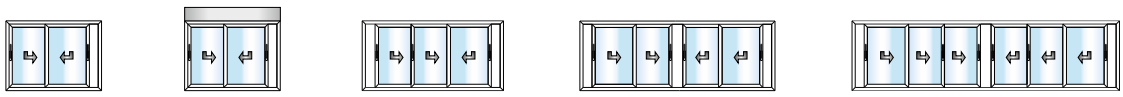

PREMIUM ACODADA

PREMIUM CON LLAVE

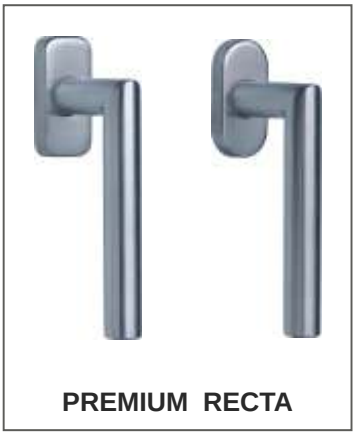

PREMIUM RECTA

EURO

PRIMA

COVER

Manillas Alugom

Una gama inigualable de dispositivos de maniobra de diseño exclusivo y original para puertas y ventanas. Concebido para satisfacer cualquier exigencia estética de estilo y diseño.

La amplia versatilidad de acabados permite combinar perfectamente el color del mecanismo al del cerramiento.

Las manillas Premium se fabrican en acero Inoxidable.

Alugom door and windows handles

We produce an unparalleled range of exclusive and original design switching devices for doors and windows. They are created to fulfil any style or design aesthetic requirement.

The wide variety of finishes allows us to perfectly combine the colour of the device with that of the building finishing.

The Premium family of handles are manufactured in stainless steel.

Universal Libro

Serie de las llamadas de libro o librillo. Todas las hojas pliegan a ambos lados, permitiendo la apertura casi total del hueco. Se puede fabricar con vidrio o con celosías de lamas orientables o fijas.

Barandilla

Innovador sistema de barandilla que presenta gran versatilidad de construcciones, permitiendo numerosas configuraciones de balcones con diferentes diseños geométricos con barrotes de aluminio, con cualquier tipo de panel o con vidrio.

Mallorquina Corredera

Ventana corredera de anclaje exterior a muro, donde se le incorporan celosías con lamas orientables o móviles a modo de contraventana.
Se pueden construir cerramientos de 2, 3 y 4 hojas sobre un solo carril.

Sistemas VARIOS

El Grupo Alugom propone una extensa cantidad de diferentes sistemas de cerramientos para dar solución a cualquier tipo de construcción, tanto exterior como interior. Ofreciendo una enorme versatilidad gracias a estas múltiples posibilidades en función de la composición arquitectónica.

SEVERAL Systems

The Alugom Group offers a broad range of different building finishes Systems to find solutions for any type of building, both outdoor and indoor. They give an outstanding versatility thanks to the huge possibilities according to the architectural composition.

Sistema Mallorquina

Sistema de ventana practicable que tiene la función esencial de contraventana y persiana a la vez con posibilidad de colocar lamas orientables o fijas.
Carpintería de cámara Europea pudiendo aplicar todas las aperturas que ello conlleva, siendo su fabricación muy sencilla, practica y eficaz.

Vivienda unifamiliar. Huesca.

Sistemas VARIOS
SEVERAL Systems

Nave Industrial. Murcia.

Panel COMPOSITE

El panel composite que el grupo Alugom propone es un producto probado, y tecnológicamente innovador que, gracias a sus características únicas, es una herramienta útil para el diseño creativo arquitectónico.

Tiene múltiples aplicaciones arquitectónicas más allá del recubrimiento de superficies, tales como la realización de fachadas ventiladas para obra civil y oficial, rehabilitación de edificios, imagen corporativa, edificios industriales, estaciones de transporte público, rótulos para empresas, etc. Esto es posible gracias a la capacidad del material para cubrir la superficie más complicada de la fachada.

Una de las mayores ventajas de este tipo de material es su comportamiento ante el fuego..

COMPOSITE Panel

The Composite Panel that Alugom Group offers is a tested and technologically innovative product which, due to its unique features, is a useful tool for the creative architectonic design.

It has numerous architectural applications, beyond re-covering surfaces, such as making ventilated façades for civil and official engineering work, building renovation, corporate image, industrial buildings, public transport stations, signs for companies, etc. This is possible due to the ability of the material to cover even the most complex surface of the façade.

One of the major advantages of this kind of material is its fire behaviour.

Panel Composite

Sistema formado por dos láminas de aluminio unidas por un núcleo de resina de polietileno.

Espesor panel composite ..... 4,0 mm

Espesor láminas aluminio ..... 0,5 mm
Elongación A50 aluminio ..... 4 %

Rigidez panel ..... 2400 KNcm^2/m

Aleación del aluminio ..... AL 3105 / H44 (Lacado)

Propiedades acústicas (Rw) 26

Polietileno / Retardante al fuego *

* *Conforme con SBI-EN 13823 CLASS.EN 13501 B_1, S_1, d_0*

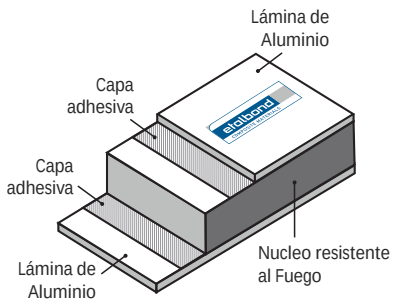

Panel COMPOSITE
COMPOSITE Panel

Oficina Lavaal. Teramo. Italia

Parasoles y Celosías

Con el sistema de fachada ventilada realizado mediante lamas orientables del que disponemos, es posible dirigir la luz y controlar los flujos térmicos para una adecuada iluminación, climatización y calidad acústica, permitiendo un significativo ahorro de los costes energéticos.

Entre sus ventajas están:

- Menor factor solar (SHGC), con el Brise Soleil se tiene un FS igual al 0,02, mientras una fachada con vidrios selectivos tiene un FS igual al 0,42.

- Mayor transmisión luminosa (TL), con el Brise Soleil se tiene un TL igual al 80%, mientras que con vidrios selectivos se tiene un TL igual al 50%.

- Aumento de la resistencia térmica de las superficies vidriadas del 25%.

Solar protection louvres and lattices

The ventilated façade system made with adjustable louvres enables the light and heat flows to be directed and controlled to give you an adequate lighting, air conditioning and acoustic quality as well as producing significant savings in energy.

Among its advantages we must mention:

- Less solar factor (Solar Heat Gain Coefficient-SHGC): with “Brise Soleil” the SF is 0,02 whereas a façade with selective glazing has a SF of 0,42.

- More Visible Transmittance (VT): with “Brise Soleil” the VT is 80%, whereas with selective glazing we get a VT of 50%.

- 25% Thermal resistance increase of the glass surfaces.

Sistema de fachada ventilada de doble piel en base a parasoles de lamas orientables.

Lamas de aluminio extruido de	150 mm.
	210 mm.
	400 mm.
Lama de chapa perforada de	400 mm

Las lamas individualmente resisten una carga igual a 1,2 Kpa por 4 m. de largo.

Todas los sistemas de lamas están preparados para motorización y domótica gracias al mecanismo insertado en el interior del perfil de lama, estando protegidos, de los agentes atmosféricos, tanto el mecanismo como el motor.

Parasoles y Celosías
Solar protection louvres and lattices

SERIES FRIAS	PERMEABILIDAD AL AIRE (VENTANA)	ESTANQUEIDAD AL AGUA (VENTANA)	RESISTENCIA AL VIENTO (VENTANA)	PERMEABILIDAD AL AIRE (BALCONERA)	ESTANQUEIDAD AL AGUA (BALCONERA)	RESISTENCIA AL VIENTO (BALCONERA)		PRESTACIONES ACUSTICAS	PRESTACIONES ACUSTICAS Cálc. N. Vidrio Acústico	TRANSMITANCIA TERMICA NUDO LATERAL (Uf marco)	TRANSM. TERMICA (Uh)	TRANSM. TERMICA Cálc. N. Vidrio Bajo Emisivo (Uh)
S-100	3	6A	C5	3	5A	B1	*Ventana 1230 x 1480 Balconera 1600 x 2335*	31 (-1;-4)	.....	5,7	3,7	
S-350 EUR	4	8A	C4	3	5A	B1	*Ventana 1455 x 1485 Balconera 1450 x 2335*	31 (-2;-4)	38 (-1;-5)	5,7	3,8	
STILO 50	4	E1200	C5	4	E750	C2	*Ventana 1230 x 1480 Balconera 1600 x 2335*	31 (-2;-5)	38 (-1;-5)	5,7	3,9	
ST 50 Canal 16	4	E1200	C5	4	E900	C2	*Ventana 1230 x 1480 Balconera 1600 x 2335*	31 (-1;-3)	.....	5,7	4,2	
SERIES RPT												
STILO 50 RPT	4	E1200	C5	4	8A	C2	*Ventana 1230 x 1480 Balconera 1600 x 2335*	34 (-1;-4)	38 (-1;-5)	4,0	3,2	1,6
STILO 60 RPT-L	4	E1050	C5	4	E750	C2	*Ventana 1230 x 1480 Balconera 1600 x 2335*	39 (-2;-5)	38 (-1;-5)	2,9	3,1	1,6
ST 60 RPT Canal 16	4	E1500	C5	4	E1200	C4	*Ventana 1230 x 1480 Balconera 1600 x 2335*	31 (-1;-3)	38 (-1;-5)	3,7	3,3	2,0
STILO 76 RPT	4	E1200	C5	4	E1200	C2	*Ventana 1230 x 1480 Balconera 1600 x 2335*	39 (-2;-6)	38 (-1;-5)	3,0	3,0	1,6
alg 65 SENZA	4	E750	C5	4	E1050	C3	*Balconera 1050 x 2200 Vent.+fijo 2700 x 1500*		38 (-1;-5)	2,7	2,2	1,5
alg 75 Máxima	4	E1650	C5	4	E1200	C5	*Ventana 1230 x 1480 Balconera 1600 x 2335*	44 (-1;-5)		1,8	1,3	

Medidas de probeta específicas para cada ensayo.

	RESISTENCIA AL IMPACTO DE CUERPO BLANDO	
STILO PUERTA	CLASE 5	*Puerta 1600 x 2200*

Los resultados que se muestran en las tablas superiores han sido extraídos de los ensayos y cálculos numéricos realizados por laboratorios oficiales y/o el departamento técnico del Grupo Alugom, respetando la normativa vigente. Los datos de transmitancia térmica que figuran en la columna "Transmitancia térmica (UH)" han sido calculados con diferentes vidrios, dependiendo del Galce que permite cada serie en concreto y con probetas de medidas balconeras en casi todos los casos.
Para saber más detalles sobre todos estos resultados, consultar con la sección técnico-comercial del Grupo Alugom.

Sistemas ABISAGRADOS
HINGED Systems

SERIES FRIAS	VENTANA PERMEABILIDAD AL AIRE	VENTANA ESTANQUEIDAD AL AGUA	VENTANA RESISTENCIA AL VIENTO	BALCONERA PERMEABILIDAD AL AIRE	BALCONERA ESTANQUEIDAD AL AGUA	BALCONERA RESISTENCIA AL VIENTO		PRESTACIONES ACUSTICAS	TRANSMITANCIA TERMICA NUDO LATERAL (Uf marco)	TRANSM. TERMICA (Uh)	TRANSM. TERMICA Cálc. N. Vidrio Bajo Emisivo (Uh)
300 EUR	3	6A	C2	3	5A	B1	*Ventana 1230 x 1480* *Balconera 1600 x 2335*	29 (-0;-2)	5,7	4,1	
400 EUR	3	7A	C2	3	7A	A1	*Ventana 1450 x 1490* *Balconera 1450 x 2335*	26 (-1;-2)	5,7	4,1	
800 EUR	2	3A	C2	3	4A	C0	*Ventana 1230 x 1480* *Balconera 1600 x 2335*	29 (-1;-3)	5,7	3,5	
SILVER 60	3	6A	C1	3	6A	A0	*Ventana 1230 x 1480* *Balconera 1600 x 2335*	29 (-1;-2)	5,7	3,8	
SILVER 70	3	6A	C1	3	6A	A0	*Ventana 1230 x 1480* *Balconera 1600 x 2335*	29 (-1;-2)	5,7	3,9	
SILVER 76	3	7A	C4	3	7A	B2	*Ventana 1230 x 1480* *Balconera 1600 x 2335*	29 (-1;-3)	5,7	4,1	
MATRA 110	3	7A	C5	3	8A	C1	*Ventana 1230 x 1480* *Balconera 2900 x 2600*	31 (-1;-4)	5,7	4,0	
SERIES RPT											
SILVER 65 RPT	3	7A	C5	3	7A	C1	*Ventana 1230 x 1480* *Balconera 1500 x 2285*	31 (-1;-4)	4,5	3,4	2,1
SILVER 76 RPT	3	7A	C5	3	7A	B2	*Ventana 1230 x 1480* *Balconera 1600 x 2335*	30 (-1;-3)	4,0	3,5	2,0
ALU GOS-S	3	E750	C5	3	E900	C3	*Ventana 1550 x 1585* *Balconera 1175 x 2285*	40			1,8
MATRA 110 RPT	3	7A	C5	3	8A	B1	*Ventana 1230 x 1480* *Balconera 2900 x 2600*	30 (-1;-2)	4,5	3,6	2,1
MATRA 135 RPT	3	8A	C5	4	9A	C2	*Ventana 1230 x 1480* *Balconera 1600 x 2335*	32 (-1;-4)	3,8	3,8	2,0
MATRA 135 RPT Monocarril				4	6A	C3	*Ventana 1230 x 1480* *Balconera 3000 x 2475*	32 (-1;-4)	3,8	3,8	2,0
ESSENZA				4	E900	C4	*Puerta 2200 x 2370* *Puerta 4000 x 3000*	40			1,4

Medidas de probeta específicas para cada ensayo.

Los resultados que se muestran en las tablas superiores han sido extraídos de los ensayos y cálculos numéricos realizados por laboratorios oficiales y/o el departamento técnico del Grupo Alugom, respetando la normativa vigente. Los datos de transmitancia térmica que figuran en la columna "Transmitancia térmica (UH)" han sido calculados con diferentes vidrios, dependiendo del Galce que permite cada serie en concreto y con probetas de medidas balconeras en casi todos los casos.
Para saber más detalles sobre todos estos resultados, consultar con la sección técnico-comercial del Grupo Alugom.

Sistemas CORREDERAS
SLIDING Systems

	PERMEABILIDAD AL AIRE	ESTANQUEIDAD AL AGUA	RESISTENCIA AL VIENTO	CARGAS VIVAS HORIZONTALES	RESISTENCIA AL IMPACTO	PRESTACIONES ACUSTICAS
M. Cortina **AL-50 Intercalario -Estructural-**	AE	RE1500	APTO *(1500 Pa)*	APTO	I 4	36 (-3;-6)
M. Cortina **AL-50 -Tapeta-**	A4	RE1050	APTO *(1500 Pa)*	APTO	I 4	33 (-1;-4)
M. Cortina **AL-50 E -Estructural-**	AE	R5	APTO *(1600-1200Pa)*	APTO	E3 - I3	34 (-1;-4)

Los resultados que se muestran en las tablas superiores han sido extraídos de los ensayos y cálculos numéricos realizados por laboratorios oficiales y/o el departamento técnico del Grupo Alugom, respetando la normativa vigente. Los datos de transmitancia térmica que figuran en la columna "Transmitancia térmica (UH)" han sido calculados con diferentes vidrios, dependiendo del Galce que permite cada serie en concreto y con probetas de medidas balconeras en casi todos los casos.
Para saber más detalles sobre todos estos resultados, consultar con la sección técnico-comercial del Grupo Alugom.

Muro Cortina
Curtain Wall

Soporte informático

Con la página web, el Grupo Alugom proporciona a arquitectos y usuarios una herramienta interactiva y dinámica guiándoles a través de imágenes y datos propios de los sistemas del grupo, facilitando la obtención de cálculos constructivos para el cerramiento.

Todos los datos y sistemas del Grupo Alugom están disponibles en formato PRESTO y FIE BDC para poder importarlos desde el mismo programa Presto o el programa que se esté utilizando en el estudio.

Es posible la descarga de dos aplicaciones de sencillo manejo. Una de ellas dirigida al CTE donde se podrá seleccionar la carpintería que se más se ajuste a las exigencias mínimas de entre nuestro completo catálogo de sistemas. La otra aplicación informática proporciona los datos, etiquetas, documentos, manuales de fabricación, Ensayos Iniciales de Tipo (EIT), declaración de prestaciones, y una pequeña guía y ayuda al control de producción de fábrica. Documentos necesarios para conseguir la marcación CE por parte del fabricante.

Computer Support

Alugom Group provides architects and users with an interactive and dynamic tool in the website, guiding them through the images and data of the Groups' products, facilitating the estimate for closing systems.

All data and systems of the Alugom Group are available in PRESTO and FIE BDC formats, allowing to import data from the Presto program itself or from another program being used in the studio.

It is possible to download two easy to operate applications. One of which is addressed to the CTE where the most suitable systems of our catalogue can be chosen. The other gives data, labels, documents and guidebook for fabrication, Initial Type Testing, declaration of performance, and a little handbook and help to the control of the production. Documents required to get the CE marking.

Soporte Informático
Computer Support

Servicios Grupo Alugom

Para completar el proceso productivo en la realización de perfiles y sistemas de aluminio, el Grupo Alugom se compone de varias empresas que se reparten cada una de las partes de dicho proceso, con el fin de dar respuesta efectiva a cualquier problema constructivo actual, manteniéndose actualizado con los más novedosos sistemas de producción. Alcanzando los más altos niveles de calidad y minimizando al máximo el impacto medioambiental, implicados íntegramente con el desarrollo sostenible.

Estas empresas que componen el Grupo Alugom son las siguientes:

Alugom Group services

In order to complete the production process of the aluminium profiles and systems, the Alugom Group is composed of various companies that share out every part of this process with the aim to give an effective response to any construction problem that may arise, staying up to date with the most novelty systems of production. Reaching the highest quality requirements and minimizing as much as possible environmental impacts Alugom is fully involved with the sustainable development.

The companies that compose the ALUGOM are:

EXTRUSION.

AV COTEVAL, S.A. dispone de los medios técnicos más avanzados para la fabricación de aluminio por medio del proceso de extrusión. Cuenta con tres prensas de extrusión con una potencia hidráulica de 1.600, 1.800, y 2.800 toneladas, respectivamente, gracias a la cual su capacidad productiva es de 25.000 toneladas anuales.

LACADO Y ANODIZADO.

LANOAL, S.A.U. dispone de una planta de lacado en horizontal, así como de una linea de lacado vertical de última generación compuesta por dos cabinas de aplicación de polvo. Siendo los primeros licenciatarios del certificado de calidad QUALICOAT, desde 1988.

También posee una innovadora planta de anodizado para coloración por interferencia de perfiles de aluminio con una capacidad de 15 toneladas diarias.

Desde 1999 se ofrece también el llamado efecto madera.

TALLER MECÁNICO, CURVAS Y MECANIZADOS.

En 1993 nace ALUTECNI,S.A.U., una empresa con vocación de servicio y un complemento indispensable para la comercialización integral de los productos del grupo. Su actividad se desarrolla en tres departamentos específicos:

- Laboratorio-taller. Realizando ensayos, la preparación de las homologaciones de las distintas carpinterías, las pruebas de nuevos diseños y accesorios, etc..
- Curvados. Aquí se diseñan y fabrican los curvados de los diferentes perfiles, ventanas terminadas, ojos de buey, etc.
- Madera-Aluminio (NOBILE). Se realiza la fabricación de esta carpintería especial y exclusiva, formada por aluminio en su cara exterior y madera en la interior.

EXTRUSION.

AV COTEVAL, S.A. has the most advanced technical means for the production of aluminium profiles through the process of extrusion. It has two extrusion presses with a hydraulic power of 1.800, and 2.200 tons, thanks to which its production capacity is 25,000 tons per year

POWDER COATING AND ANODIZING.

Lanoal S.A. has at its disposal a horizontal powder coating plant and a line of vertical coating of the last generation, composed by two booths for the powder application. Lanoal has been since year 1988, the first licensee of QUALICOAT, quality certificate.

Since 1999 it offers as well the wood effect finish.

TECHNICAL WORKSHOP, CURVES AND MECHANIZATION.

In 1993 Alutecni S. A. a service vocation company and an important complement to the integral marketing of our products, has been created.

Its activities are developed in three specific departments:

- Laboratory- Workshop department: for testing and obtaining European standards certifications for different types of carpentry, developing new designs and accessories etc.
- Curves: Here we design and manufacture curves for different profiles, windows, portholes, etc
- Wood – aluminium (NOBILE): special and exclusive carpentry made of aluminium for the outside and wood for the inside.

Being Alugom Group a reference of great importance in the aluminium carpentry in the national territory, in the last few years it has as well consolidate itself outside Spain increasing its commercial presence and participation in the trade exhibitions in the rest of Europe

Siendo el Grupo Alugom un referente de suma importancia dentro del mundo del cerramiento en el territorio nacional, en los últimos años se ha consolidado también fuera de España mediante el incremento de su presencia comercial en el resto de Europa y con su participación en las ferias del sector.

Being Alugom Group a reference of great importance in the aluminium carpentry in the national territory, in the last few years it has as well consolidate itself outside Spain increasing its commercial presence and participation in the trade exhibitions in the rest of Europe.

CENTRAL:
C/ Puerto de Navacerrada 27
28935 Móstoles - Madrid-
Tef.: 91 6164727 Fax : 91 6165750
e-mail alugom@alugom.com